СОДЕРЖАНИЕ

1. Дверные ручки 4
2. Комплекты крепежа и ключи для установки дверных ручек 7
3. Петли для алюминиевых дверей. Рекомендации по расчету количества петель 8
   СТН-0611 9
   СТН-1420 10
   СТН-0109 11
   СТН-0980 12
3.2. Переходники для профиля с теплоизоляцией 13
3.3. Таблица размерного ряда петель для алюминиевых дверей 14
4. Петли-шарниры 16
5. Петля для тажелонагруженных дверей 17
6. Петли для ПВХ-дверей. Таблица нагрузок для крепления шурупами на различных профилях 18
   СТН-1350 19
   СТН-1600 20
   СТН-1602 21
7. Нажимные гарнитуры 22
7.1. Схема мехобработки под установку нажимного гарнитура 22
8. Шпингалеты 23
8.1. Накладные шпингалеты 23
8.2. Врезные запорные устройства 24
8.3. Схема мехобработки под установку запорного устройства 24
9. Фиксатор двери 24

РЕГИСТР РСТ ИСО 9001

СИСТЕМА СЕРТИФИКАЦИИ ГОСТ Р

РЕГИСТР СИСТЕМ КАЧЕСТВА

ОБЩЕСТВО С ОГРАНИЧЕННОЙ ОТВЕТСТВЕННОСТЬЮ «ПОВОЛЖСКИЙ СЕРТИФИКАЦИОННЫЙ УЧЕБНО-МЕТОДИЧЕСКИЙ ЦЕНТР» ОРГАН ПО СЕРТИФИКАЦИИ СИСТЕМ МЕНЕДЖМЕНТА КАЧЕСТВА «РОССЕРТ» № РОСС RU.0001.13ИК79

К № 10849

СЕРТИФИКАТ СООТВЕТСТВИЯ

Выдан Обществу с ограниченной ответственностью «Сатурн» (ООО «Сатурн»)
423800, Россия, Республика Татарстан, г. Набережные Челны,
база стройиндустрии, производственная база ООО «Сатурн»

НАСТОЯЩИЙ СЕРТИФИКАТ УДОСТОВЕРЯЕТ:

система менеджмента качества применительно к разработке, производству, поставке дверной и оконной фурнитуры, крепежных изделий, средств технологического оснащения

СООТВЕТСТВУЕТ ТРЕБОВАНИЯМ

ГОСТ Р ИСО 9001-2001 (ИСО 9001:2000)

Разъяснения, касающиеся области сертификации СМК,
могут быть получены путем консультаций с ООО «Сатурн»

Регистрационный № РОСС RU.ИК79.К00088

Дата регистрации 07.11.2008 **Срок действия до** 07.11.2011

Руководитель органа по сертификации систем менеджмента качества Г.И. Сидоров

Председатель комиссии Ф.Г. Гумеров

ПЦС ISO 9000

Учетный номер Регистра систем качества № 08504

© ОПЦИОН

СТН™

российские технологии дверных и оконных приборов

ООО «Сатурн», основанное в 1990 году в городе Набережные Челны, в настоящее время является ведущим российским предприятием в сфере производства дверных и оконных приборов.

Предприятие под руководством генерального директора Равиля Сагитовича Файрузова представляет собой высокоразвитое производство, оснащенное современным оборудованием. Постоянно обновляемый парк станочного оборудования позволяет производить различные операции механической обработки металла как традиционными методами, так и с использованием передовых технологий.

ООО «Сатурн» – единственное в Татарстане предприятие, занимающееся производством матричной оснастки и фильер для горячего экструдирования алюминия и пластика.

Шесть производственных корпусов. Более 7 тыс. кв. м. производственных площадей. Инструментальное, литейное, гальваническое, сборочное, метизное, термическое, штамповочное и другие производства. Более 1000 опытных работников заботятся о том, чтобы каждый день оконные и дверные приборы торговой марки СТН отправлялись потребителю.

Нацеленность ООО «Сатурн» на решение сложнейших технологических задач позволяет выпускать продукцию, обеспечивающую надежность функционирования и практического использования, призванную решать проблемы экономии энергии, звукозащиты и тепловой изоляции.

Фурнитура, выпускаемая ООО «Сатурн», защищена патентами на изобретения.

Товарный знак «СТН» принадлежит ООО «Сатурн» и зарегистрирован свидетельством Российского агентства по патентам и товарным знакам № 260158 от 23.07.2002 г.

Изделия проходят сертификацию в Центре сертификации «Замок» в городе Москва.

1. ДВЕРНЫЕ РУЧКИ

Трубчатые стационарные ручки из окрашенного алюминия. Крепление на дверь – сквозное, разработано специально для обеспечения надежной установки, исключает самооткручивание, приводящее к разбалтыванию ручки в процессе эксплуатации.
Представлены в размерах 200, 250, 270, 300, 350 мм.
Для установки на деревянные, алюминиевые и пластиковые двери толщиной от 36 до 76 мм.

CTH-0205

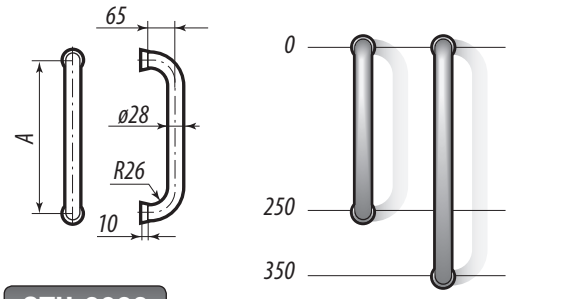

CTH-0206

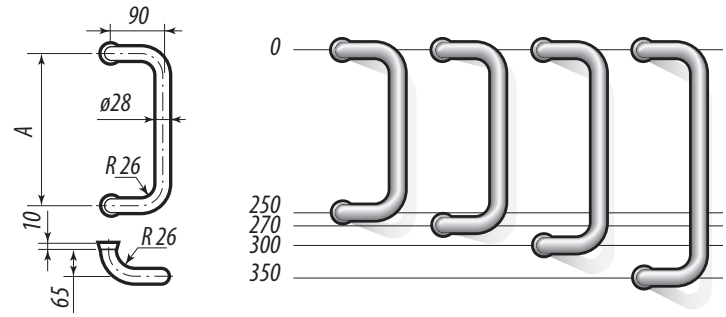

CTH-0207

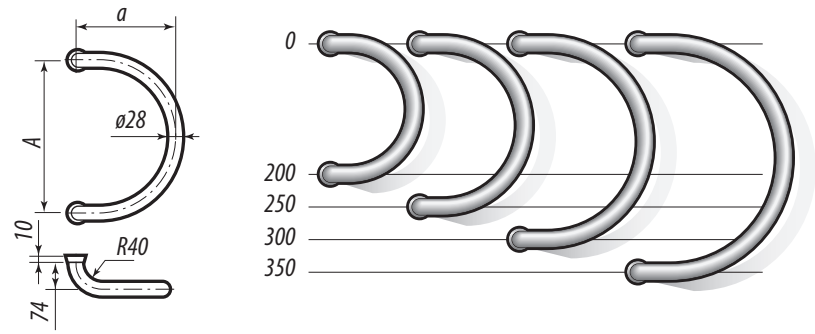

CTH-0208

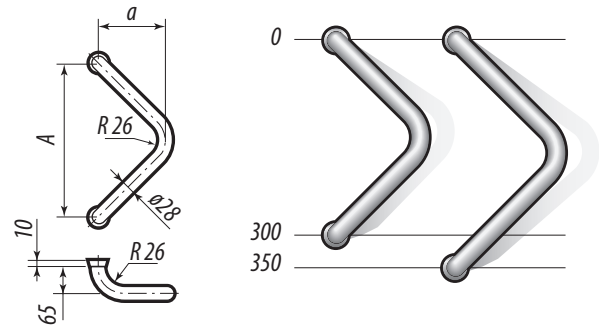

CTH-1079

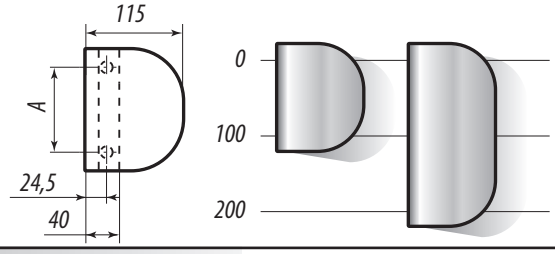

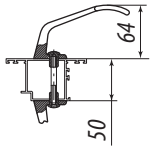

CTH-0209

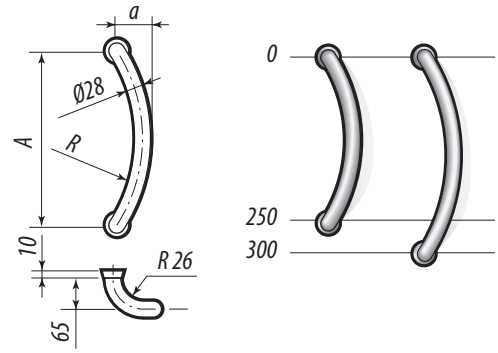

CTH-0210

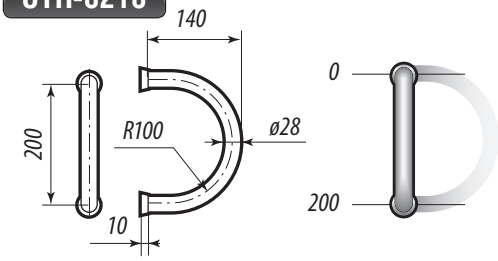

CTH-0211

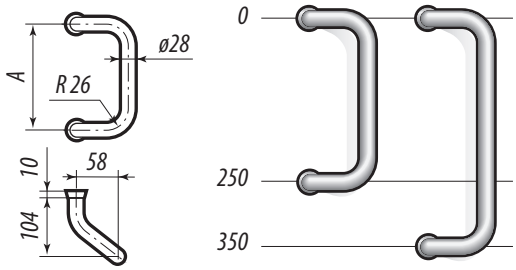

CTH-1033

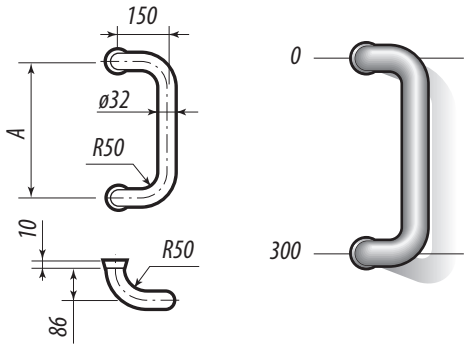

CTH-0895

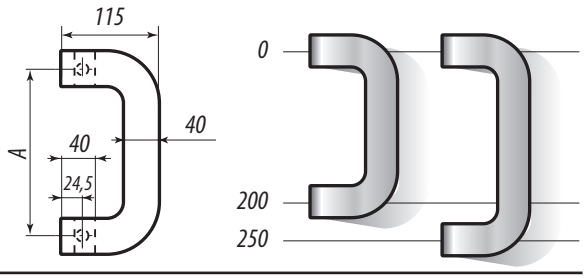

CTH-1490

Комбинированная ручка, состоящая из отдельных элементов – кронштейна и основной части, окрашеных в цвета палитры RAL.
Радиус закругления ручки R 450 мм, 1800 мм.
Ручка представлена в размерах 350…1800 мм.
Для установки на деревянные, алюминиевые и пластиковые двери толщиной от 36 до 76 мм.

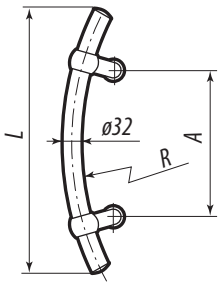

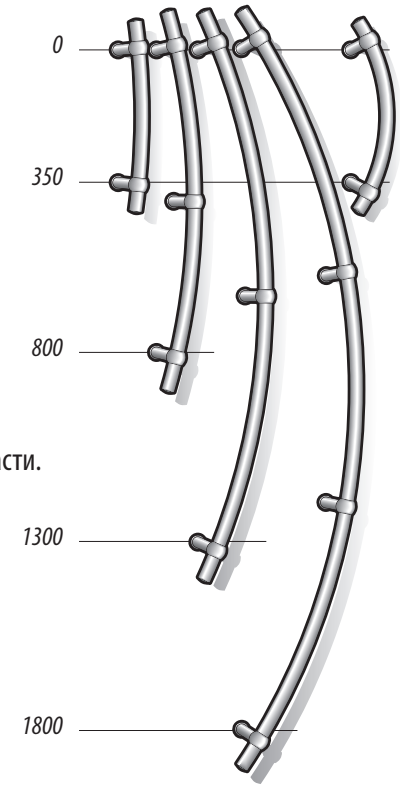

CTH-1565

Комбинированные ручки, состоящие из отдельных элементов – кронштейна и основной части.
Кронштейн из профилированного алюминия, окрашен в цвета палитры RAL.
Основная часть может быть выполнена:
в ручке CTH-1565 – из алюминиевой трубы овального сечения с покрытием ППМ;
в ручке CTH-1565.1 – из нержавеющей трубы овального сечения ;
в ручке CTH-1565.3 – из дерева.
Ручки представлены в размерах 250…1800 мм.
Для установки на деревянные, алюминиевые и пластиковые двери толщиной от 36 до 76 мм.

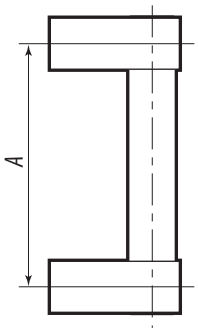

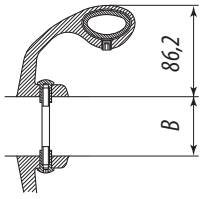

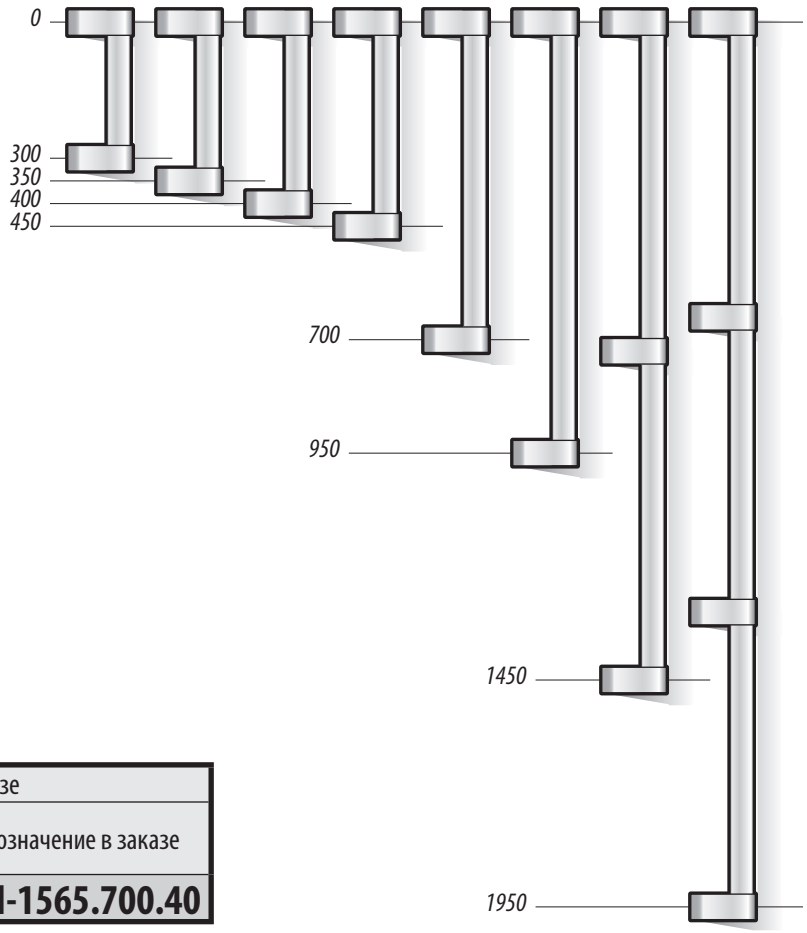

Пример обозначения ручки в заказе			
Артикул	Межосевое расстояние, A	Толщина профиля, B	Обозначение в заказе
CTH-1565	700 мм	40 мм	**CTH-1565.700.40**

CTH-0707

Комбинированные ручки, состоящие из отдельных элементов – кронштейна и ручки.
Варианты исполнения:
CTH-0707 – кронштейн литой, ручка из алюминиевой трубы,
покрытие ППМ в цвета палитры RAL ;
CTH-0707.1 – кронштейн литой, покрытие ППМ, ручка из нержавеющей трубы;
CTH-0707.2 – кронштейн и ручка из нержавеющей трубы;
CTH-0707.3 – кронштейн из нержавеющей стали, ручка деревянная;
CTH-0707.4 – кронштейн из нержавеющей стали, ручка деревянная, торцы ручки закрыты втулками из нержавеющей стали.
Ручки представлены в размерах 250…1800 мм.
Для установки на деревянные, алюминиевые и пластиковые двери толщиной от 36 до 76 мм.

CTH-0707A

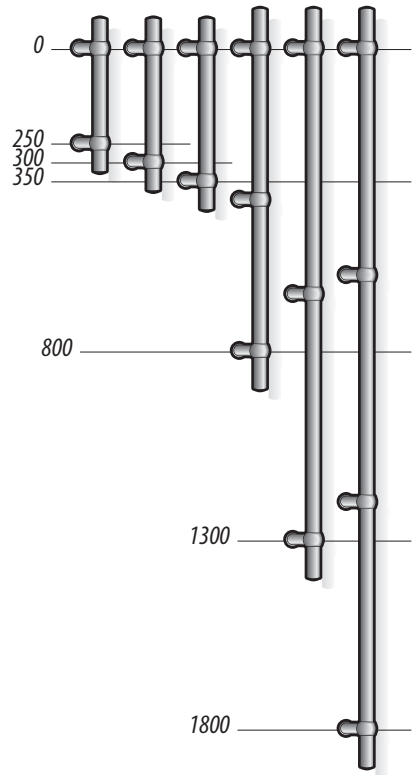

CTH-0707.1

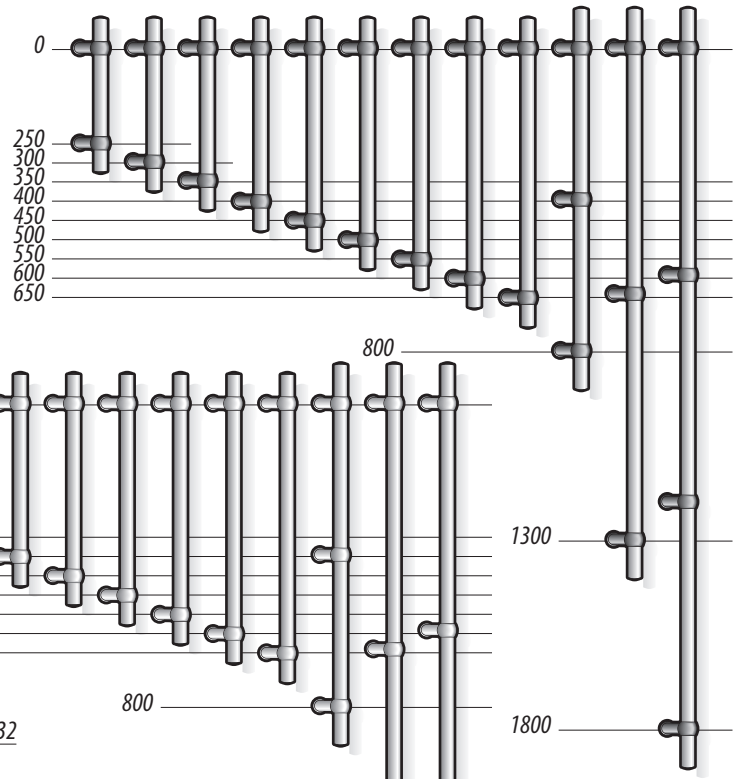

CTH-0707.2

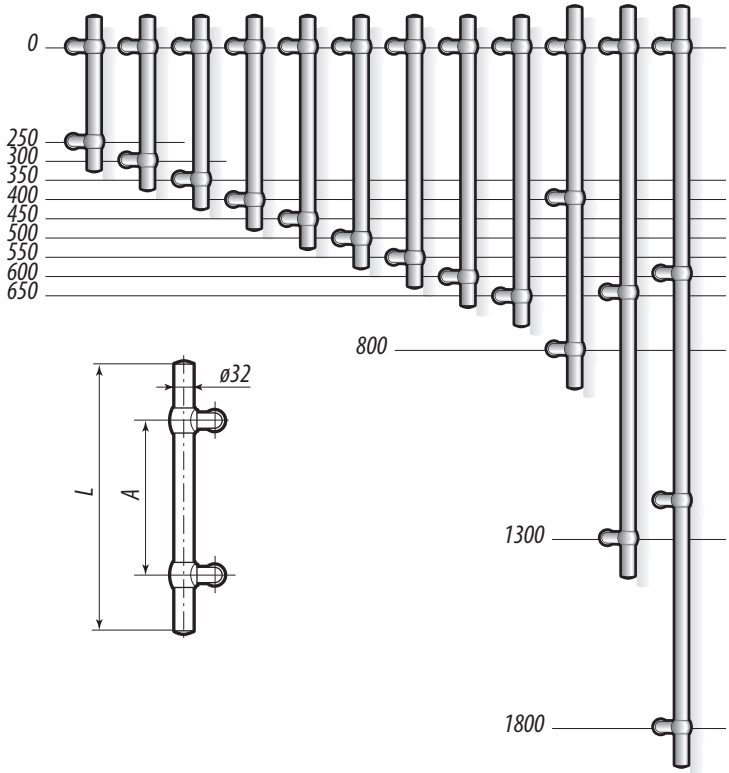

CTH-0707.3

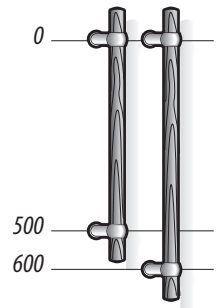

CTH-0707.4

Длина L и межосевое расстояние A ручек CTH-0707, CTH-1490, CTH-1565 с покрытием ППМ могут быть изменены по желанию заказчика. Межосевое расстояние A указано как базовое между крайними кронштейнами.

Пример обозначения ручки в заказе			
Артикул	Межосевое расстояние, A	Толщина профиля, B	Обозначение в заказе
CTH-0707.1	500 мм	40 мм	**CTH-0707.1-500**

2. КОМПЛЕКТЫ КРЕПЕЖА И КЛЮЧИ ДЛЯ УСТАНОВКИ ДВЕРНЫХ РУЧЕК

СТН-1405

Комплекты крепежа СТН-1405 используется для установки стационарных ручек СТН-0205... СТН-0211; СТН-0707; СТН-1490 на металлические и деревянные двери толщиной от 36 до 76 мм.
Рекомендуется применять монтажный ключ СТН-1406.07.
Количество комплектов крепежа на ручку определяется из расчета – один комплект крепежа на одну точку крепления ручки.
Наличие стальной пружинной шайбы с волнообразной поверхностью обеспечивает надежное крепление ручки на двери. Однако требуется периодическое подкручивание втулки для устранения возникающего разбалтывания.

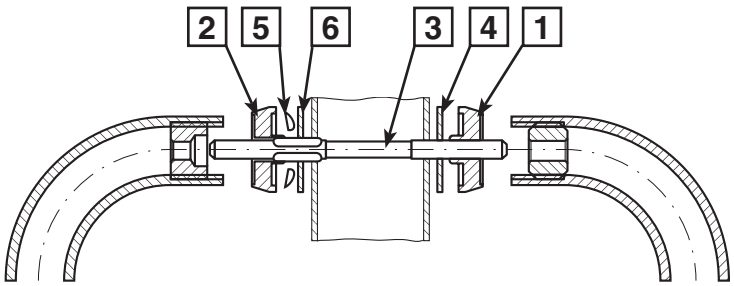

Поз.	Наименование	Артикул	Кол-во
1	Втулка	СТН-0205.02-01	1
2	Втулка	СТН-0205.03-01	1
3	Шпилька L=110 мм	СТН-0205.04-04	1
	Шпилька L=130 мм	СТН-0205.04-05	
4	Прокладка	СТН-0205.05-01	1
5	Шайба волнистая	СТН-0205.08	1
6	Шайба	СТН-0205.09	1

СТН-1406.07

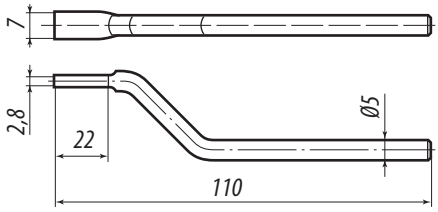

СТН-1406

Комплект крепежа СТН-1406 предназначен для крепления на двери ручек СТН-0205А...СТН-0211А; СТН-0707А; СТН-1490А.
Рекомендуется применять монтажный ключ СТН-1406.07-01
Комплект крепежа СТН-1406 обеспечивает более надежную фиксацию ручки на двери, исключает самооткручивание, приводящее к разбалтыванию ручки в процессе эксплуатации. Правильный монтаж ручки обеспечивается точным соблюдением размера «А» (см. рисунок и таблицу).

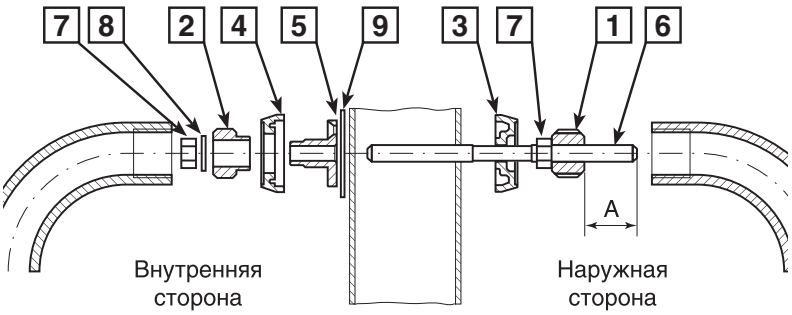

Поз.	Наименование	Артикул	Кол-во
1	Вставка резьбовая	СТН-0205.06	1
2	Вставка резьбовая	СТН-1406.01	1
3	Втулка	СТН-1406.03	1
4	Втулка	СТН-1406.04	1
5	Втулка	СТН-1406.05	1
6	Шпилька	СТН-1406.06	1
7	Гайка М8	ГОСТ 5915	2
8	Шайба 8	ГОСТ 11371	1
9	Прокладка	СТН-0205.05-01	1

Толщина двери, мм	36...40	41...50	51...60	61...70	71...76
А, мм	23	20	12	3	0

СТН-1406.07-01

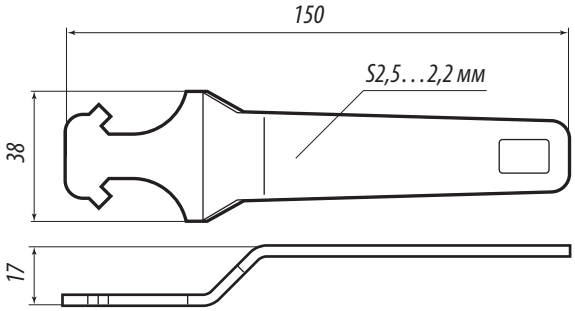

3. ПЕТЛИ ДЛЯ АЛЮМИНИЕВЫХ ДВЕРЕЙ

3.1. Рекомендации по расчету количества петель

При определении типа петель и их количества необходимо правильно рассчитать вес двери. В расчетный вес двери включается вес створки, стеклопакета и вес комплектующих (ручки, замки и т.д.). Расчетный вес двери должен быть соотнесен с другими факторами и откорректирован.

Фактор	Поправка на вес
Двери оборудованы доводчиком	+20%
Двери оборудованы доводчиком с фиксацией в открытом положении	+50%
Двери подвержены сильным ветровым нагрузкам	+10%
Двери могут быть подвержены дополнительным физическим нагрузкам	+10%

Количество и вариант установки петель определяются в зависимости от условий эксплуатации двери.

Условия эксплуатации	Количество открываний в день	Объект	Максимальные размеры створки (HxB), мм	Количество монтируемых петель, к-т	Вариант установки петель
Средняя интенсивность	0-350	Жилые дома, коммерческие и промышленные объекты без интенсивного использования	2100x1250	2	1
			2500x1250	3	2
Высокая интенсивность	351-4000	Подъезды жилых домов, помещения общественных зданий и магазинов	2100x1250	3	3
			2500x1250	4	4
Высокая интенсивность, тяжелонагруженная дверь	351-4000	Помещения общественных зданий	Максимальный вес двери 240 кг	2, рекомендуется использовать петлю ПХ-02.047	5

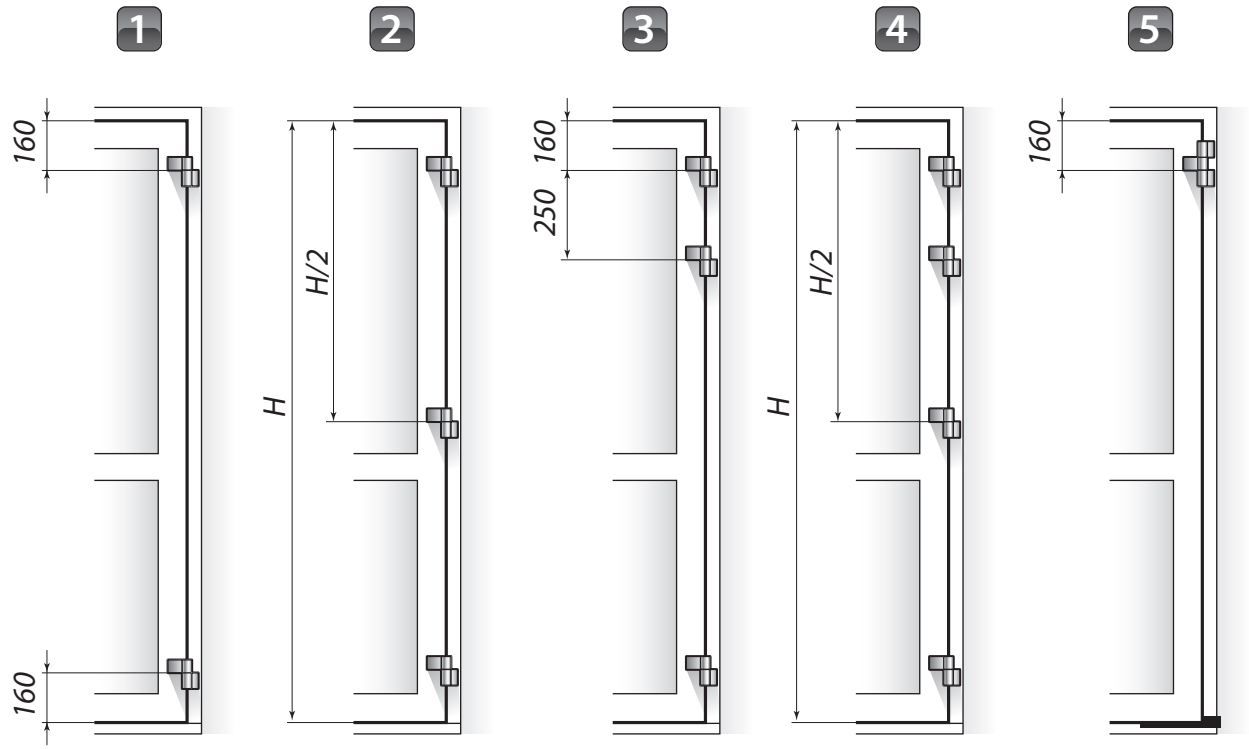

CTH-0611

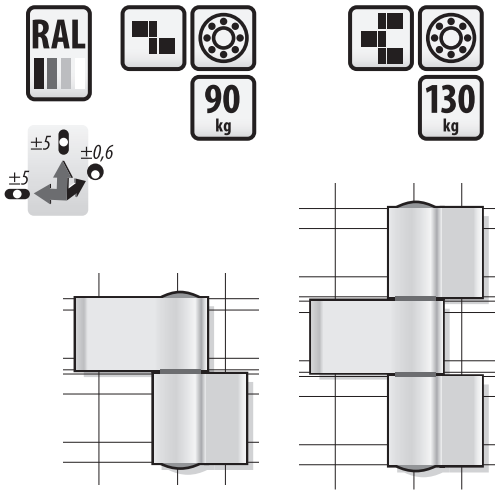

1. Назначение

Петля CTH-0611 предназначена для установки на двери, изготовленные из алюминиевых профилей

2. Технические данные

2.1. Диапазон регулирования перемещения двери в горизонтальном направлении ±5 мм.
2.2. Диапазон регулирования перемещения двери в вертикальном направлении ±5 мм (с помощью ключа CTH-0611.026).
2.3. Диапазон регулирования прижима двери ±0,6 мм.
2.4. Грузоподъемность (расчетный вес двери см. стр. 8):
– двойные петли до 90 кг;
– тройные петли до 130 кг.
2.5. Механический ресурс петли 500 000 циклов «открывание-закрывание».

3. Конструктивные особенности

3.1. Полупетли и накладки изготовлены из прессованного алюминия.
3.2. В механизме петли используется радиально-упорный подшипниковый узел, который обеспечивает надежную работу петли на весь период гарантийной эксплуатации.

4. Техническое обслуживание

Рекомендуется смазывать упорный подшипник качения смазкой Литол-24 с периодичностью один раз в три года.

Обозначение	Конструктивные особенности		A, мм	Кондуктор CTH...
CTH-0611	Двухсекционная Вес двери до 90 кг		24	-1034
CTH-0611-01		С доработкой под некомпланарный профиль	24	-1034
CTH-0611-02			40,5	-1034-02
CTH-0611-10	Трехсекционная Вес двери до 130 кг		24	-1034
CTH-0611-11		С доработкой под некомпланарный профиль	24	-1034
CTH-0611-12			40,5	-1034-02

Схема сверления отверстий в стойках двери и проема для установки петли. Использовать кондуктор.

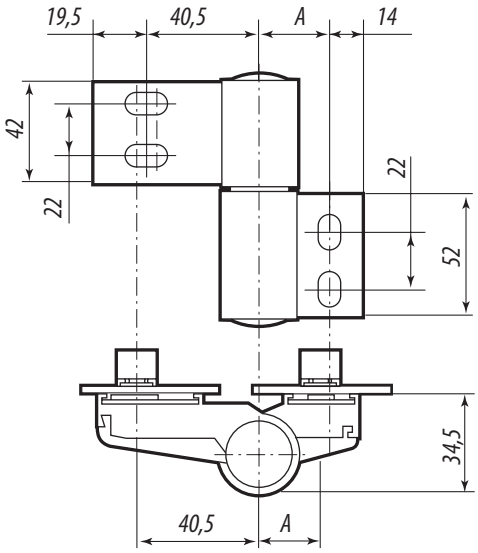

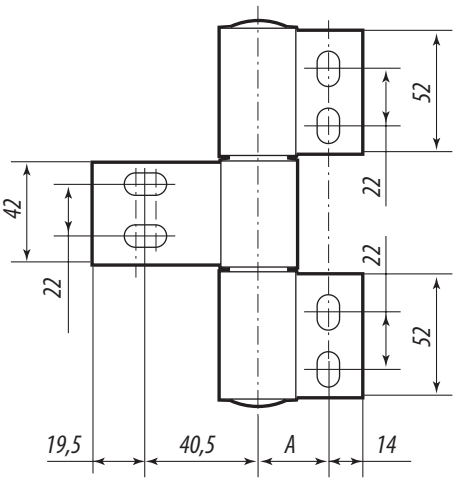

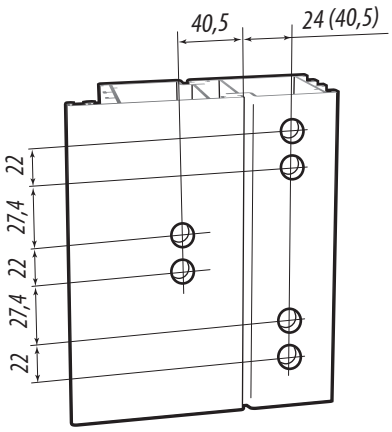

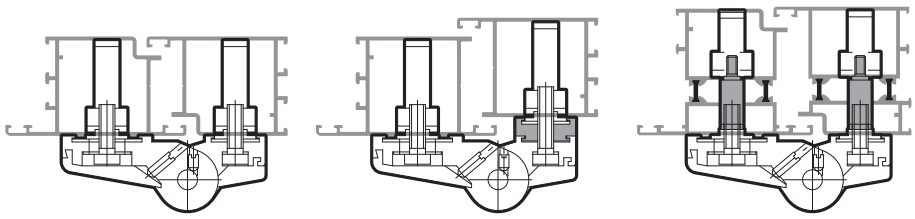

СТН-1420

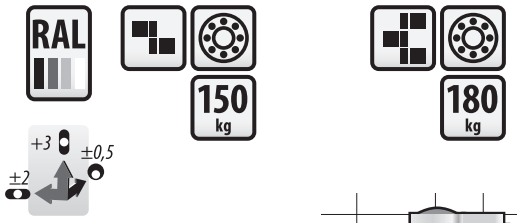

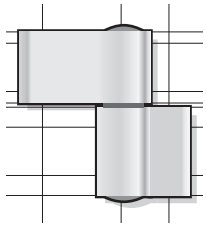

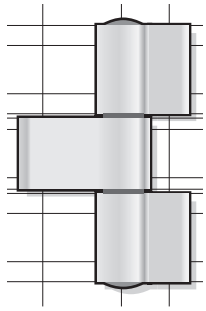

1. Назначение

Петля СТН-1420 предназначена для установки на двери, изготовленные из алюминиевых профилей

2. Технические данные

2.1. Диапазон регулирования перемещения двери в горизонтальном направлении ±2 мм
2.2. Диапазон регулирования перемещения двери в вертикальном направлении +3 мм
2.3. Диапазон регулирования прижима двери ±0,5 мм
2.4. Грузоподъемность (расчетный вес двери см. стр. 8):
– двойные петли до 150 кг;
– тройные петли до 180 кг.
2.5. Механический ресурс петли 500 000 циклов «открывание-закрывание».

3. Конструктивные особенности

3.1. Полупетли и накладки изготовлены из прессованного алюминия.
3.2. В механизме петли используется упорный подшипниковый узел, который обеспечивает надежную работу петли на весь период гарантийной эксплуатации.
3.3. Крепление спецвинтами, исключающими провисание петель.

4. Техническое обслуживание

Не следует закладывать смазку между осью и втулкой, поскольку эта пара трения не требует смазки.

Обозначение	Конструктивные особенности		А, мм	В, мм	Кондуктор СТН-...
СТН-1420	Двухсекционная Вес двери до 150 кг		42	20,5	-1511
СТН-1420-01		С доработкой под некомпланарный профиль	42	20,5	
СТН-1420-02			38,5	14,5	-1511-02
СТН-1420-03		С доработкой под некомпланарный профиль	38,5	14,5	
СТН-1420-04			46,5	20,5	-1511-04
СТН-1420-05		С доработкой под некомпланарный профиль	46,5	20,5	
СТН-1420-06			46,5	46,5	-1511-06
СТН-1420-07		С доработкой под некомпланарный профиль	46,5	46,5	
СТН-1420-10	Трехсекционная Вес двери до 180 кг		42	20,5	-1511
СТН-1420-11		С доработкой под некомпланарный профиль	42	20,5	
СТН-1420-12			38,5	14,5	-1511-02
СТН-1420-13		С доработкой под некомпланарный профиль	38,5	14,5	
СТН-1420-14			46,5	20,5	-1511-04
СТН-1420-15		С доработкой под некомпланарный профиль	46,5	20,5	
СТН-1420-16			46,5	46,5	-1511-06
СТН-1420-17		С доработкой под некомпланарный профиль	46,5	46,5	

Схема сверления отверстий в стойках двери и проема для установки петли. Использовать кондуктор.

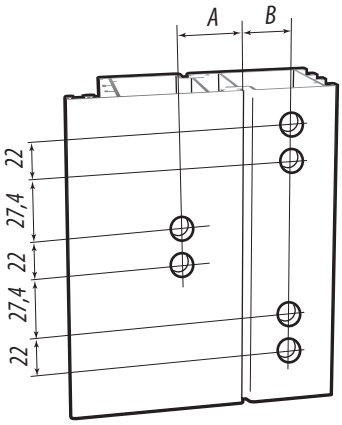

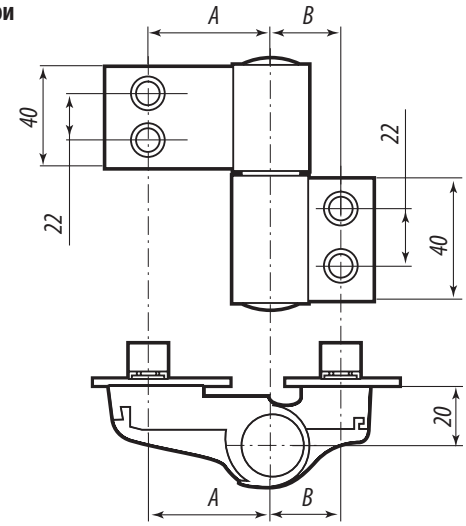

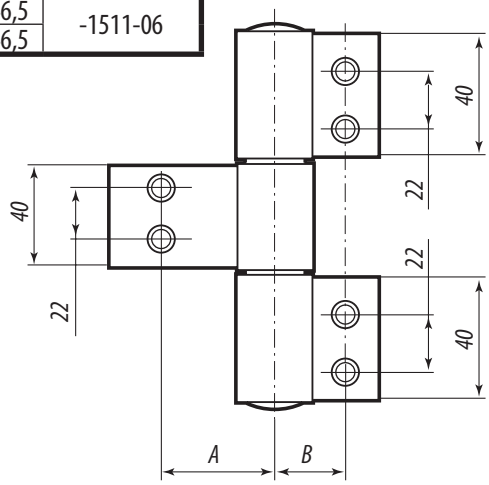

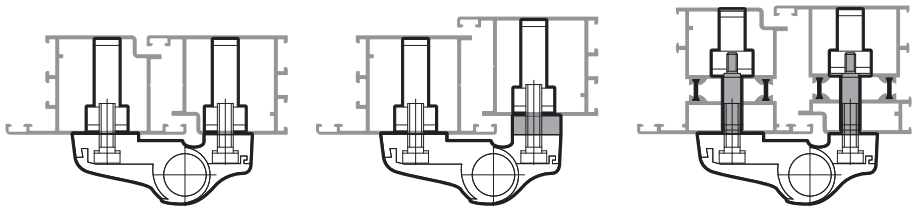

CTH-0109

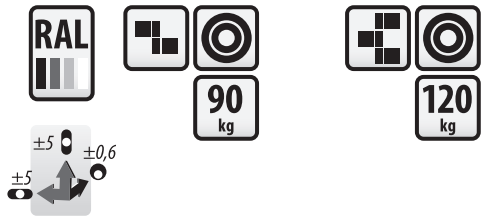

1. Назначение
Петля CTH-0109 предназначена для установки на двери, изготовленные из алюминиевых профилей

2. Технические данные

2.1. Диапазон регулирования перемещения двери в горизонтальном направлении ±5 мм.
2.2. Диапазон регулирования перемещения двери в вертикальном направлении ±5 мм (с помощью ключа CTH-0109.025).
2.3. Диапазон регулирования прижима двери ±0,6 мм.
2.4. Грузоподъемность (расчетный вес двери см. стр. 8):
– двойные петли до 90 кг;
– тройные петли до 120 кг.
2.5. Механический ресурс петли 500 000 циклов «открывание-закрывание».

3. Конструктивные особенности

3.1. Полупетли и накладки изготовлены из прессованного алюминия.
3.2. В механизме петли используется пара трения «сталь–полиамид», которая обеспечивает надежную работу петли на весь период гарантийной эксплуатации.

4. Техническое обслуживание
Не следует закладывать смазку между осью и втулкой, поскольку эта пара трения не требует смазки.

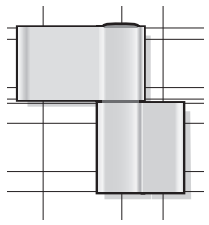

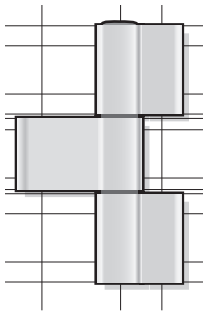

Обозначение	Конструктивные особенности		A, мм	Кондуктор CTH-...
CTH-0109	Двухсекционная Вес двери до 90 кг		22	-0963
CTH-0109-01		С доработкой под некомпланарный профиль	22	-0963
CTH-0109-02			40,5	-1034-02
CTH-0109-10	Трехсекционная Вес двери до 120 кг		22	-0963
CTH-0109-11		С доработкой под некомпланарный профиль	22	-0963
CTH-0109-12			40,5	-1034-02

Схема сверления отверстий в стойках двери и проема для установки петли. Использовать кондуктор.

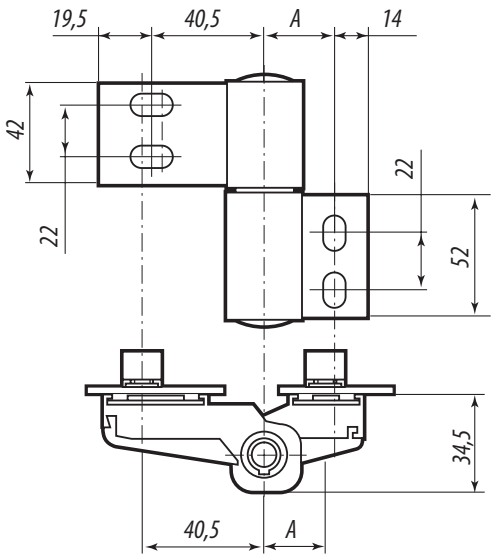

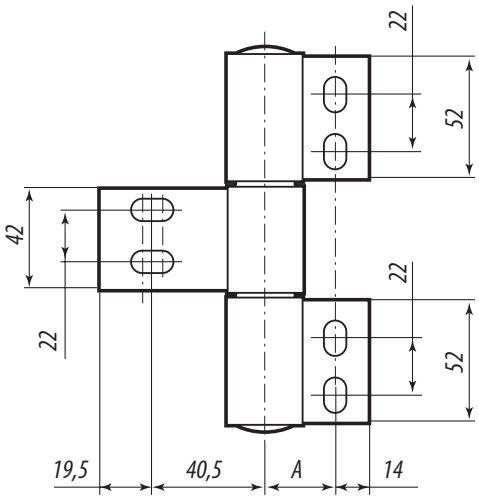

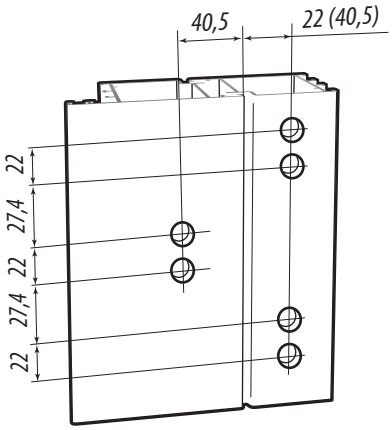

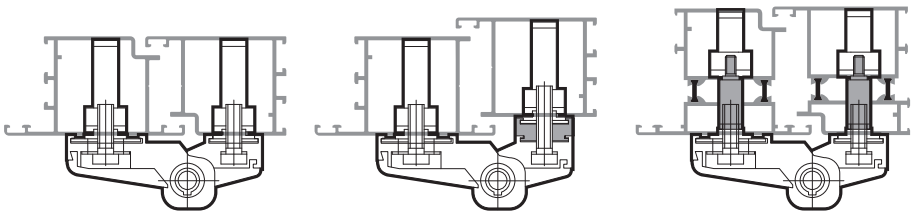

3.3. Таблица размерного ряда петель для алюминиевых дверей

		53	62,5	64,5
CTH-0109	22		CTH-0109 / CTH-0109-10	
	22		CTH-0109-01 / CTH-0109-11	
CTH-0611	22			CTH-0611 / CTH-0611-10
	22			CTH-0611-01 / CTH-0611-11
CTH-0611	22			CTH-0611-20 / CTH-0611-30
	22			CTH-0611-21 / CTH-0611-31
CTH-0980	22			CTH-0980-10 / CTH-0980-20
	22			CTH-0980-11 / CTH-0980-21
CTH-1420	20	CTH-1420-02 / CTH-1420-12	CTH-1420 / CTH-1420-10	
	20	CTH-1420-03 / CTH-1420-13	CTH-1420-01 / CTH-1420-11	
CTH-1420	20		CTH-1430 / CTH-1420-40	
	20		CTH-1420-31 / CTH-1420-41	
		53	62,5	64,5

67,0	81,0	93,0		
	CTH-0109-02 / CTH-0109-12		22	CTH-0109
			22	
	CTH-0611-02 / CTH-0611-12		22	CTH-0611
			22	
	CTH-0611-22 / CTH-0611-32		22	CTH-0611
			22	
	CTH-0980-12 / CTH-0980-22		22	CTH-0980
			22	
CTH-1420-04 / CTH-1420-14		CTH-1420-06 / CTH-1420-16	20	CTH-1420
CTH-1420-05 / CTH-1420-15		CTH-1420-07 / CTH-1420-17	20	
CTH-1420-34 / CTH-1420-44			20	CTH-1420
CTH-1420-35 / CTH-1420-45			20	
67,0	81,0	93,0		

CTH-0980

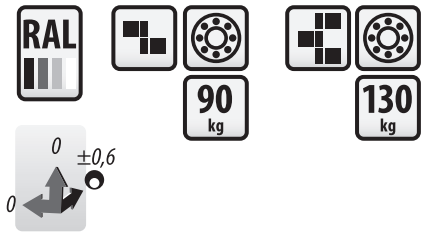

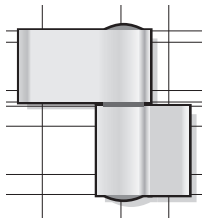

1. Назначение
Петля CTH-0980 предназначена для установки на двери, изготовленные из алюминиевых профилей

2. Технические данные

2.1. Диапазон регулирования прижима двери ±0,6 мм

2.2. Грузоподъемность (расчетный вес двери см. стр. 8):
– двойные петли до 90 кг;
– тройные петли до 130 кг.

2.3. Механический ресурс петли 500 000 циклов «открывание-закрывание».

3. Конструктивные особенности

3.1. Полупетли и накладки изготовлены из прессованного алюминия.

3.2. В механизме петли используется радиально-упорный подшипниковый узел, который обеспечивает надежную работу петли на весь период гарантийной эксплуатации.

4. Техническое обслуживание
Рекомендуется смазывать упорный подшипник качения смазкой Литол-24 с периодичностью один раз в три года.

Обозначение	Конструктивные особенности		A, мм	Кондуктор CTH...
CTH-0980-10	Двухсекционная Вес двери до 90 кг		24	-1035
CTH-0980-11		С доработкой под некомпланарный профиль	24	-1035
CTH-0980-12			40,5	-1035-02
CTH-0980-20	Трехсекционная Вес двери до 130 кг		24	-1035
CTH-0980-21		С доработкой под некомпланарный профиль	24	-1035
CTH-0980-22			40,5	-1035-02

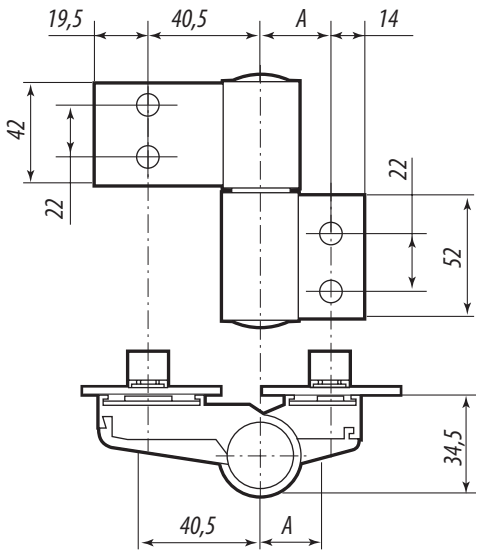

Схема сверления отверстий в стойках двери и проема для установки петли. Использовать кондуктор.

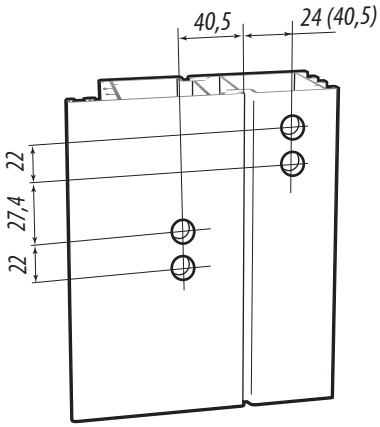

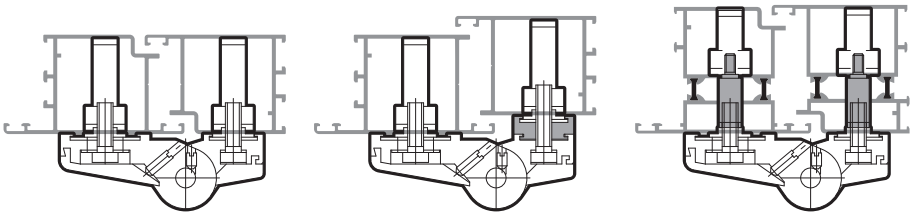

3.2. Переходники для профиля с теплоизоляцией

1. Назначение

Переходник, как дополнительная крепежная принадлежность, применяется для дверей с теплоизоляцией и служит для предотвращения деформации теплоизоляционной зоны в процессе установки и эксплуатации петли.

2. Конструктивные особенности

2.1. Изготовлены из стали, покрытие "Zn + радужное хроматирование Cr6+"

2.2. Применяемость согласно таблицам.

CTH-0885

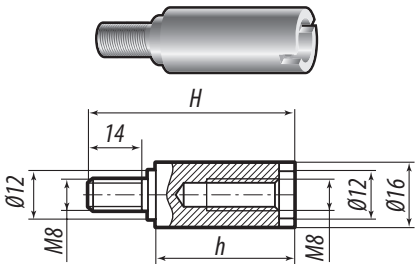

CTH-1108

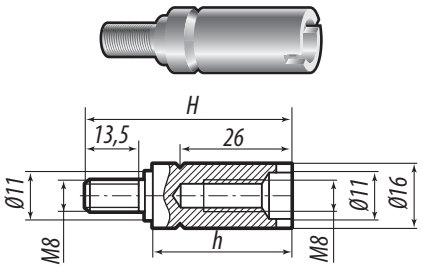

CTH-1109

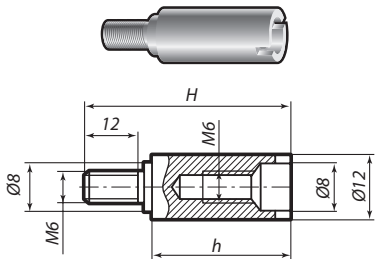

Для петель CTH-0109 CTH-0611	Для петель CTH-0980, CTH-1420	H, мм	h, мм	Применяемость
CTH-0885	**CTH-1108**	47	29,7	ЗАО «РАССТАЛ», Наб. Челны
-01	-01	52	35	«Мосмек», Москва
-02	-02	57,6	40,1	ООО «Сегал», Красноярск
-03	-03	60	42,6	КУМЗ, Каменск-Уральский
-04	-04	63	45,5	ВСМПО, Верхняя Салда
-05	-05	52	33,8	«Ньютек»
-06	-06	43,5	26,2	«Текно», Днепропетровск
-07	-07	53,5	37,9	«Metalplast»
-08	-08	40,5	24,9	«Metalplast»
-09	-09	52	34,2	«Агрисовгаз»
-10	-10	47	30,5	«Реалит»
-11	-11	74,5	56,8	Alumil M481015 (Греция)
-12	-12	47,0	27,8	«Мосмек», Москва
-13		47,0	27,3	
-14		47,0	29,8	

Для петель CTH-1420- -02, -03, -12, -13	H, мм	Применяемость
CTH-1109	41,7	ЗАО «РАССТАЛ», Наб. Челны
-01	47	«Мосмек», Москва
-02	52,1	ООО «Сегал», Красноярск
-03	54,6	КУМЗ, Каменск-Уральский
-04	57,5	ВСМПО, Верхняя Салда
-05	45,8	«Ньютек»
-06	38,2	«Текно», Днепропетровск
-07	49,9	«Metalplast»
-08	36,9	«Metalplast»
-09	46,2	«Агрисовгаз»
-10	42,5	«Реалит»
-11	68,8	Alumil M481015 (Греция)

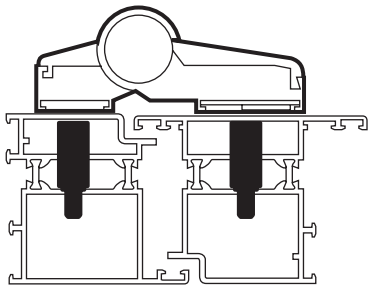

4. ПЕТЛИ-ШАРНИРЫ

СТН-1601

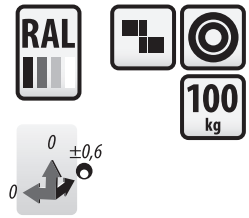

1. Назначение
Петля СТН-1601 предназначена для установки на алюминиевые двери.

2. Технические данные

2.1. Диапазон регулирования
по горизонтали (эксцентриковая втулка) – + 0,6 мм, 0, - 0,6 мм

2.2. Грузоподъемность:
– двойные петли до 100 кг.

3. Конструктивные особенности

3.1. Полупетли и накладки изготовлены из прессованного алюминия.

3.2. Крепление петель – винтами М5 к закладным элементам, устанавливаемым в фурнитурный паз.

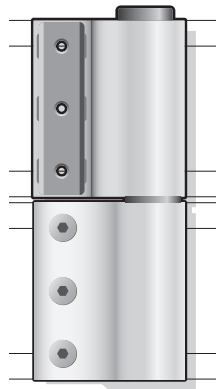

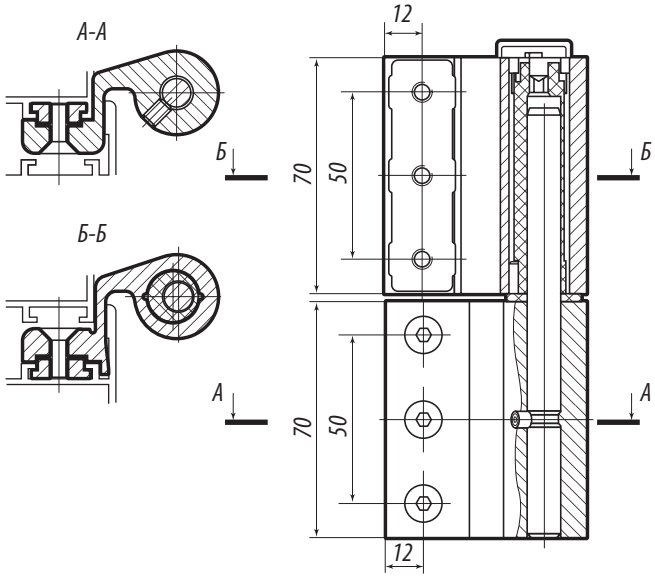

СТН-1605

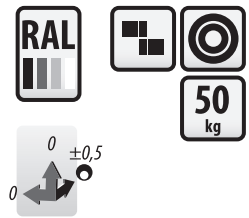

1. Назначение
Петля СТН-1605 предназначена для установки на распашные алюминиевые двери офисных перегородок.

2. Технические данные

2.1. Диапазон регулирования
по горизонтали (эксцентриковая втулка) – + 0,5 мм, 0, - 0,5 мм

2.2. Грузоподъемность:
– двойные петли до 50 кг.

3. Конструктивные особенности

3.1. Полупетли и накладки изготовлены из прессованного алюминия.

3.2. Крепление петель – винтами М5 к закладным элементам, устанавливаемым в фурнитурный паз.

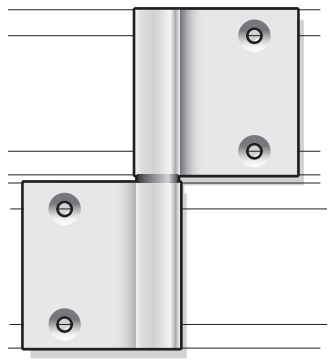

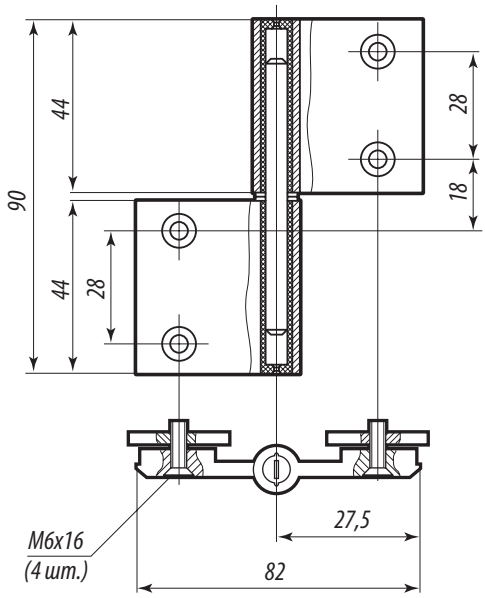

5. ПЕТЛЯ ДЛЯ ТАЖЕЛОНАГРУЖЕННЫХ ДВЕРЕЙ

ПХ-02.047.000.000

1. Назначение
Петля ПХ 02.047.000.000 предназначена для установки дверей весом до 240 кг.
Устанавливается как опорная петля в нижнюю часть двери.

2. Технические данные

2.1. Грузоподъемность – до 240 кг.

2.2. Материал основных деталей – сталь, кронштейна – сплав ЦАМ-4-1.

3. Конструктивные особенности

3.1. Предусмотренный в конструкции петли подшипниковый узел обеспечивает плавность и легкость хода двери, а плечо длиной 245 мм исключает провисание двери под собственным весом.

3.2. Защитный кожух петли, видимый с наружной стороны двери, окрашивается в цвета палитры RAL.

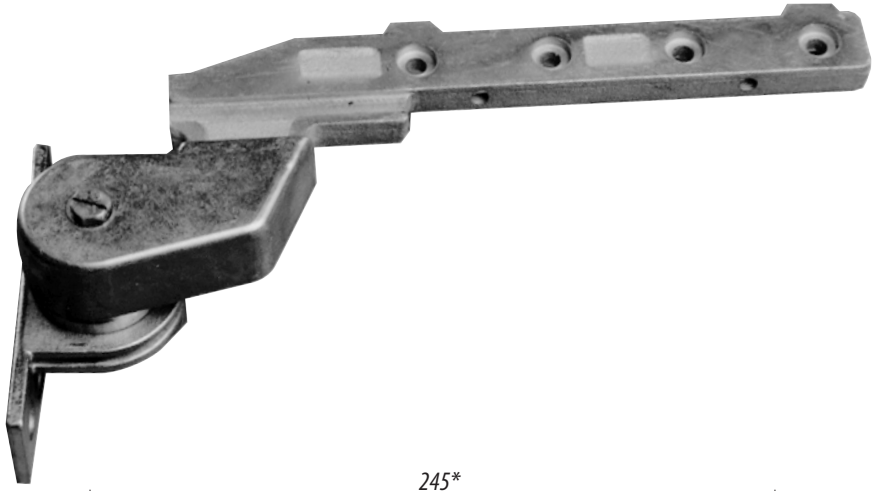

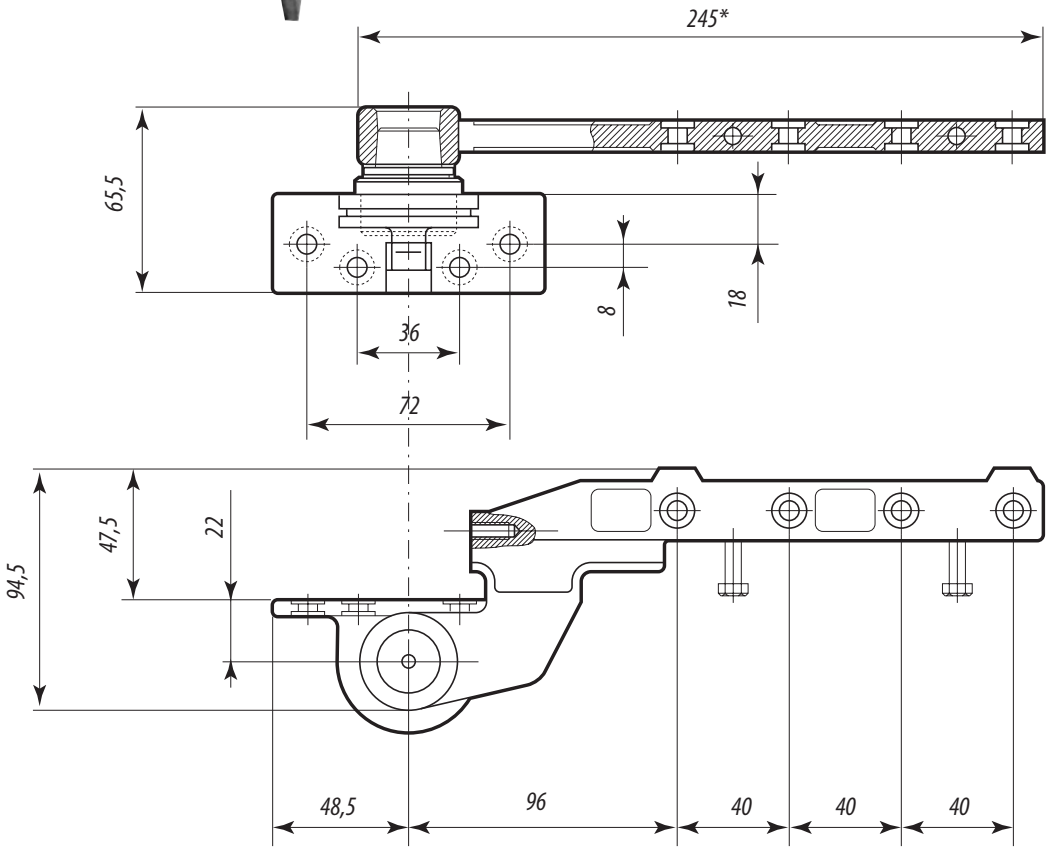

6. ПЕТЛИ ДЛЯ ПВХ-ДВЕРЕЙ

5.1. Таблица нагрузок для крепления шурупами на различных профилях

Толщина армирующего профиля	Тип профиля рамы	Макс. вес створки *
≥2 мм сталь/железо	≤68	120 кг
≥2 мм алюминий/ ≥1 мм сталь/железо	≤68	80 кг
≥2 мм сталь/железо	≤48	120 кг
≥2 мм алюминий/ ≥1 мм сталь/железо	≤48	80 кг
≥2 мм сталь/железо	≤35	120 кг
≥2 мм сталь/железо	≥35	120 кг
≥2 мм алюминий/ ≥1 мм сталь/железо	≤35	80 кг
≥2 мм алюминий/ ≥1 мм сталь/железо	≥35	80 кг

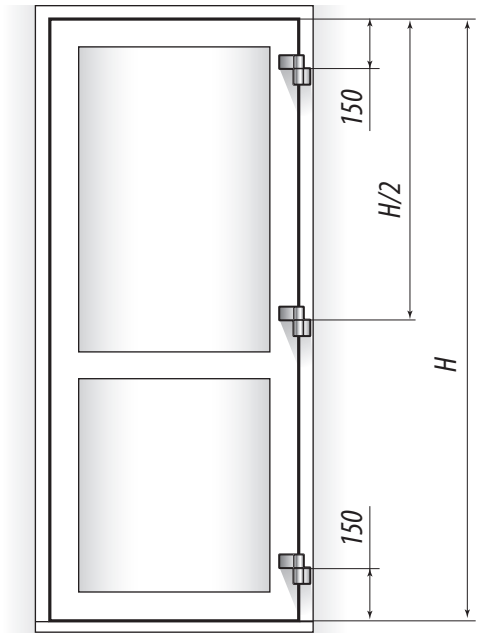

Установленная посередине третья петля не дает увеличения разрешенного веса створки. При применении третьей петли имеется возможность регулирования прижатия створки

	Для профилей с дополнительной камерой при креплении шурупами может деформироваться дополнительная камера
	Дополнительная камера при креплении шурупами должна заполняться со стороны крепления
	Дополнительная камера не заполняется при наличии усиливающей стенки, когда шуруп проходит через нее или в непосредственной близости от нее
	Запрещается закреплять петли без армирующего профиля

** Данные веса створки относится к створкам размером 1000x2000 и нормально нагруженным дверям при при использовании двух петель. Данные предполагают неукоснительное использование рекомендации предприятия-изготовителя при установке петель, в противном случае предприятие-изготовитель гарантий не несет!*

CTH-1350

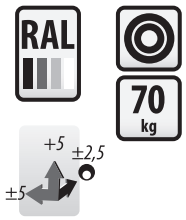

1. Назначение

Петля CTH-1350 предназначена для установки на двери, изготовленные из узких пластмассовых профилей.

2. Технические данные

2.1. Диапазон регулирования перемещения двери в горизонтальном направлении ±5 мм
2.2. Диапазон регулирования перемещения двери в вертикальном направлении +5 мм
2.3. Диапазон регулирования прижима двери ±2,5 мм
2.4. Грузоподъемность (вес двери) до 70 кг

3. Конструктивные особенности

3.1. Полупетли и корпус изготовлены из прессованного алюминия.
3.2. Радиальная нагрузка передается через пару трения «сталь–полиамид», не требующие смазки.
3.3. Петля поставляется в собранном виде для правого типа открывания двери.
Для переборки петли с правого исполнения на левое – открутить винт, вынуть ось с эксцентриковой втулкой и регулировочные пластины, установить в отверстие полупетли с обратной стороны.

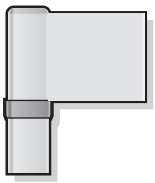

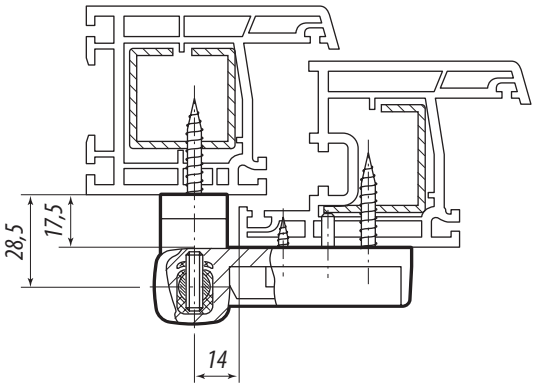

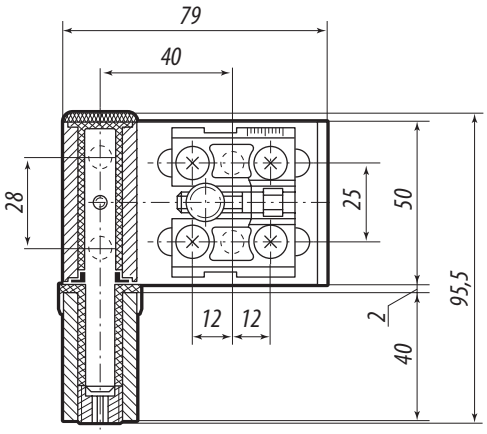

Варианты установки регулировочных пластин для выбора величины прижима

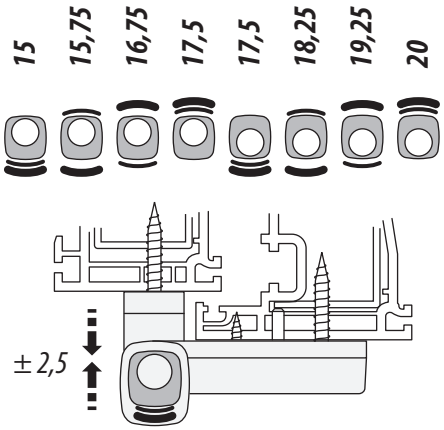

Схема сверления отверстий в стойках двери и проема для установки петли. Использовать кондуктор CTH-0962

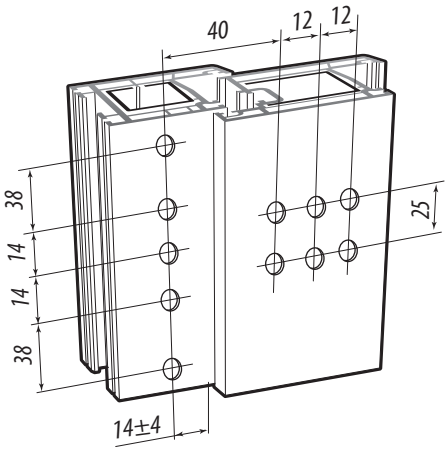

CTH-1600

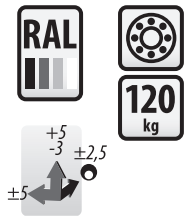

1. Назначение

Петля CTH-1600 предназначена для установки на двери, изготовленные из пластмассовых профилей.

2. Технические данные

2.1. Диапазон регулирования перемещения двери в горизонтальном направлении ±5 мм
2.2. Диапазон регулирования перемещения двери в вертикальном направлении +5, –3 мм
2.3. Диапазон регулирования прижима двери ±2,5 мм
2.4. Грузоподъемность (вес двери) до 120 кг

3. Конструктивные особенности

3.1. Полупетли и накладки изготовлены из прессованного алюминия.
3.2. В механизме петли используется радиально-упорный подшипниковый узел, который обеспечивает надежную работу петли на весь период гарантийной эксплуатации.
3.3. Радиальная нагрузка передается через пару трения «нержавеющая сталь–полиамид», не требующие смазки.
3.4. Петля поставляется в собранном виде для правого типа открывания двери. При необходимости положение петли можно перебрать для левого открывания двери.
3.5. В комплект поставки входит противовзломная пластина, предназначенная для предотвращения несанкционированного снятия крышки петли.

4. Техническое обслуживание

Рекомендуется смазывать упорный подшипник качения смазкой Литол-24 с периодичностью один раз в три года.

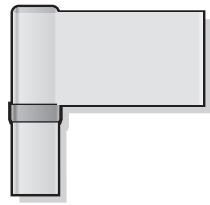

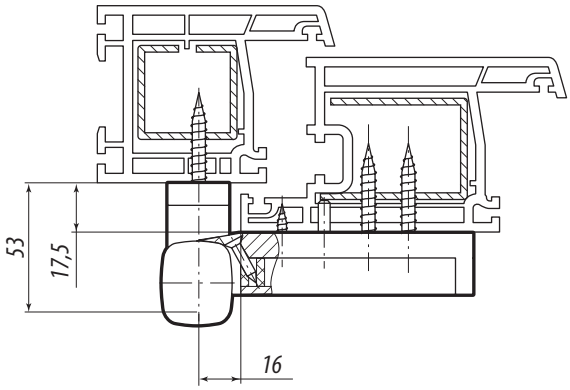

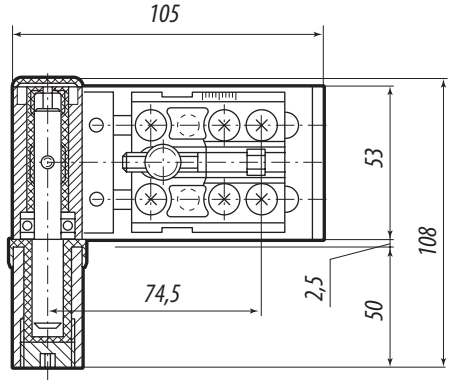

Горизонтальная и вертикальная регулировка

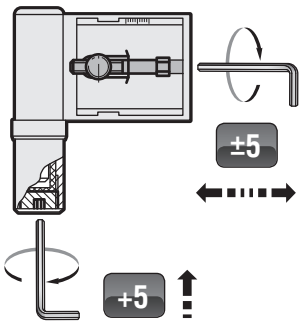

Регулировка прижима

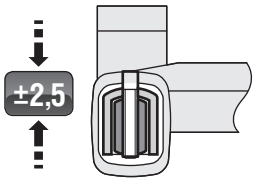

Схема сверления отверстий в стойках двери и проема для установки петли. Использовать кондуктор CTH-1142

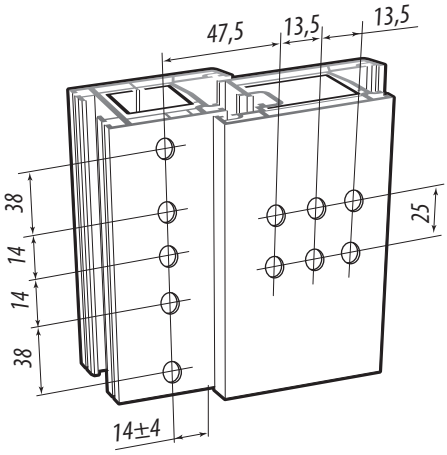

CTH-1602

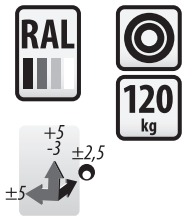

1. Назначение

Петля CTH-1602 предназначена для установки на двери, изготовленные из пластмассовых профилей.

2. Технические данные

2.1. Диапазон регулирования перемещения двери в горизонтальном направлении ±5 мм
2.2. Диапазон регулирования перемещения двери в вертикальном направлении +5, –3 мм
2.3. Диапазон регулирования прижима двери ±2,5 мм
2.4. Грузоподъемность (вес двери) до 120 кг

3. Конструктивные особенности

3.1. Полупетли и накладки изготовлены из прессованного алюминия.
3.2. Радиальная нагрузка передается через пару трения «нержавеющая сталь–полиамид», не требующие смазки.
3.3. В механизме петли используется стальной шарик, который работает как упорный подшипник, обеспечивая надежную работу петли на весь период гарантийной эксплуатации.
3.4. Петля поставляется в собранном виде для правого типа открывания двери. При необходимости положение петли можно перебрать для левого открывания двери.
3.5. В комплект поставки входит противовзломная пластина, предназначенная для предотвращения несанкционированного снятия крышки петли.

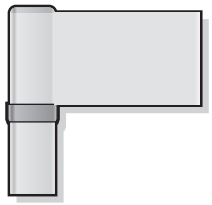

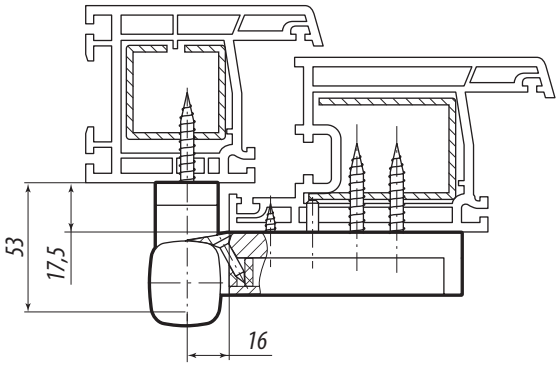

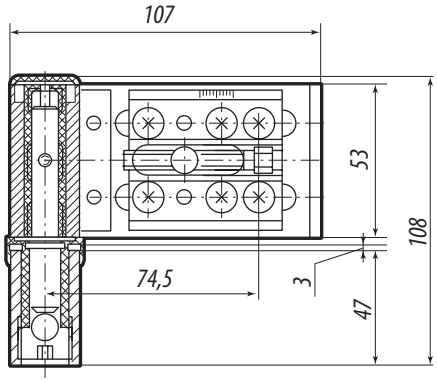

Горизонтальная и вертикальная регулировка

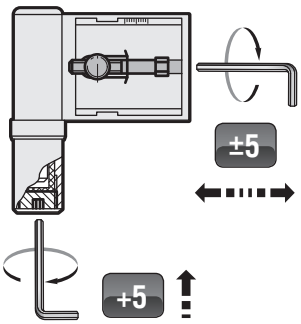

Регулировка прижима

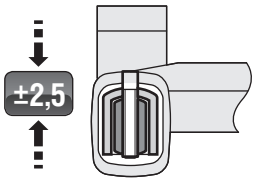

Схема сверления отверстий в стойках двери и проема для установки петли. Использовать кондуктор CTH-1142

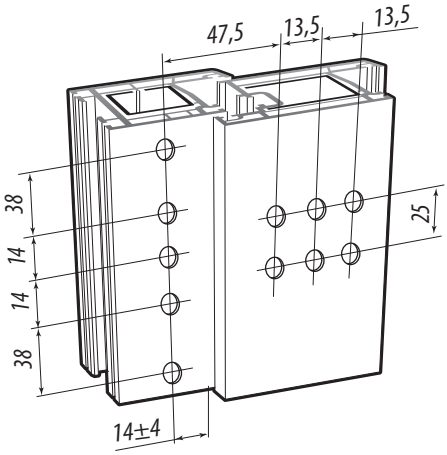

7. НАЖИМНЫЕ ГАРНИТУРЫ

1. Назначение

Предназначены для установки на двери, изготовленные из алюминиевых профилей толщиной от 36 до 85 мм.

2. Технические данные

2.1. Совместимы с замками KFV, Kale, GU, Sobinco и замками других марок с глубиной до 46 мм и шириной накладной планки до 24 мм.

3. Конструктивные особенности

3.1. С механизмом самовозврата ручки в исходное горизонтальное положение.

3.2. Окрашены в цвета палитры RAL, в том числе и головки крепежных винтов.

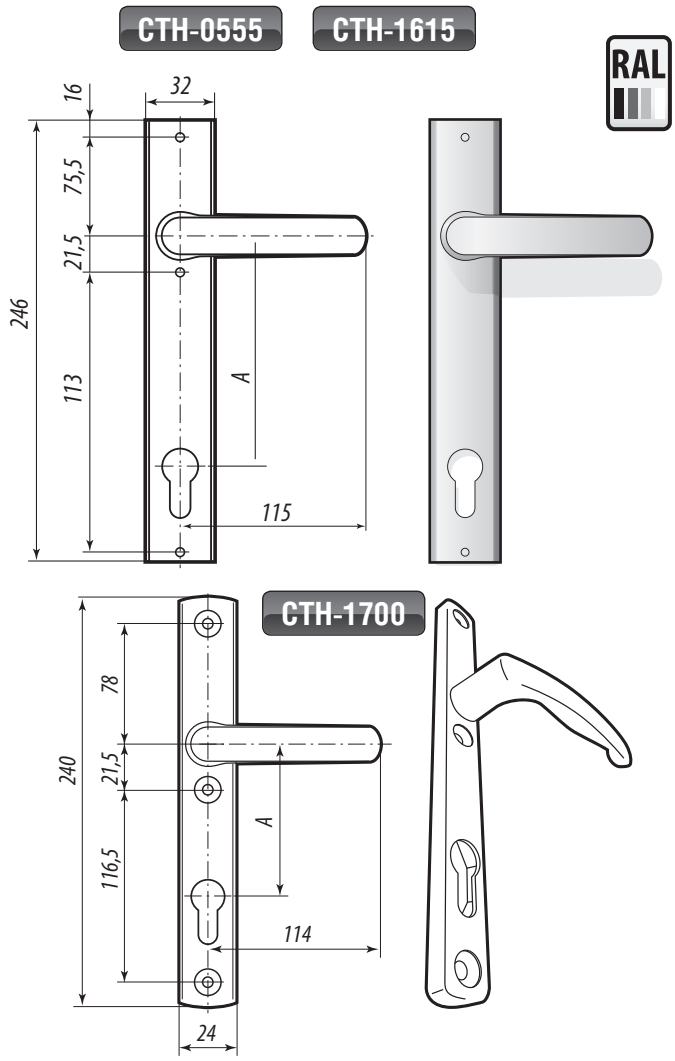

Обозначение	Толщина профиля, мм	A, мм	Совместимость с замками	Конструктивные особенности
CTH-0555	36...45	92	KFV-39, KFV-49, GU-1212	
-01	46...55			
-02	56...65			
-03	66...75			
-04	76...85			
-10	36...45	85	Kale	
-11	46...55			
-12	56...65			
-13	66...75			
-14	76...85			
CTH-1615.00	36...45	92	KFV-39, KFV-49, GU-1212	Нажимной гарнитур CTH-1615 отличается наличием в корпусе механизма самовозврата ручки в исходное горизонтальное положение после нажатия, тем самым исключается провисание ручки в процесс эксплуатации
-01	46...55			
-02	56...65			
-03	66...75			
-04	76...85			
-10	36...45	85	Kale	
-11	46...55			
-12	56...65			
-13	66...75			
-14	76...85			
-20	36...45	97,3	Sobinco, серия ...	
-21	46...55			
-22	56...65			
-23	66...75			
-24	76...85			
CTH-1700	36...45	92	KFV-39, KFV-49, GU-1212	С механизмом самовозврата ручки в исходное положение. Ширина планки 24 мм
-01	46...55			
-02	56...65			
-03	66...76			
-04	76...85			
-10	36...45	85	Kale	
-11	46...55			
-12	56...65			
-13	66...76			
-14	76...85			

7.1. Схема мехобработки под установку нажимного гарнитура

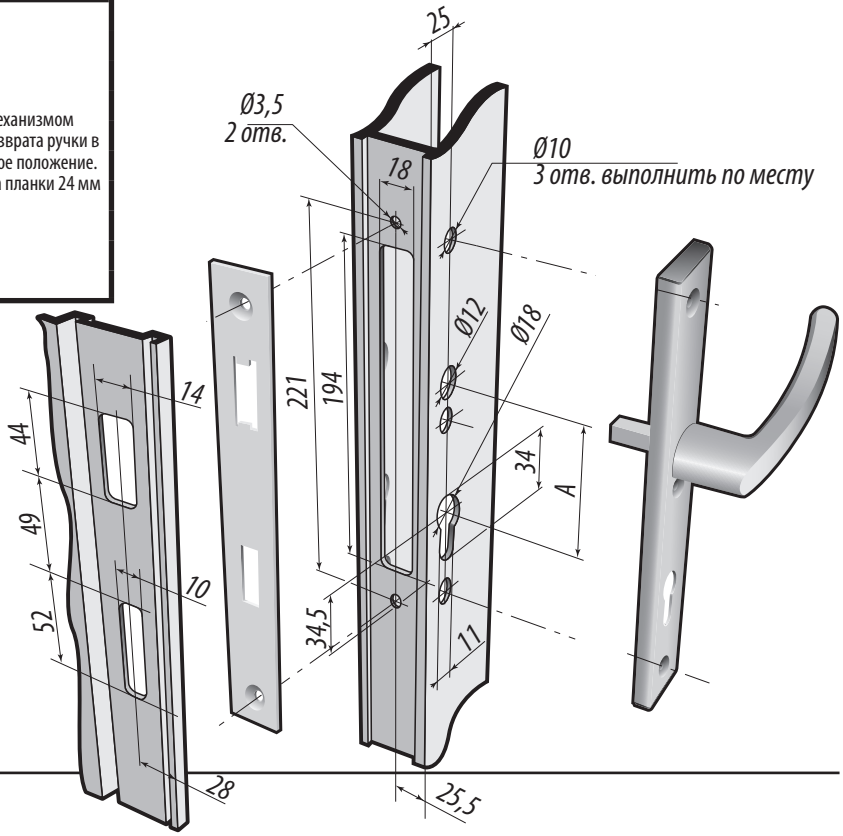

8. ШПИНГАЛЕТЫ

8.1. Накладные шпингалеты

CTH-0818

1. **Назначение**
   Шпингалет CTH-0818 предназначен для установки на пластиковые двери с фурнитурным пазом.
2. **Технические данные**

2.1. Шпингалет устанавливается на дверь вверху и внизу с соответствующими ответными планками:
ответная планка CTH-0818.01 – для верхнего шпингалета,
ответная планка CTH-0818.13 – для нижнего шпингалета,
подкладка CTH-0818.11 – для дополнительного крепления нижнего шпингалета.

2.2. Ответная планка CTH-0818.01 является универсальной:
паз I – для системы профиля 12/20-9
паз II – для системы профиля 12/20-13

3. **Конструктивные особенности**
   Ход запирающих элементов – 20 мм.

CTH-0827

1. **Назначение**
   Шпингалет CTH-0827 предназначен для установки на одну из створок распашных дверей из алюминиевого и ПВХ-профиля без фурнитурного паза.
2. **Технические данные**
   Шпингалет устанавливается на дверь вверху и внизу с ответной планкой CTH-0818.13.
3. **Конструктивные особенности**
   Ход запирающих элементов – 20 мм.

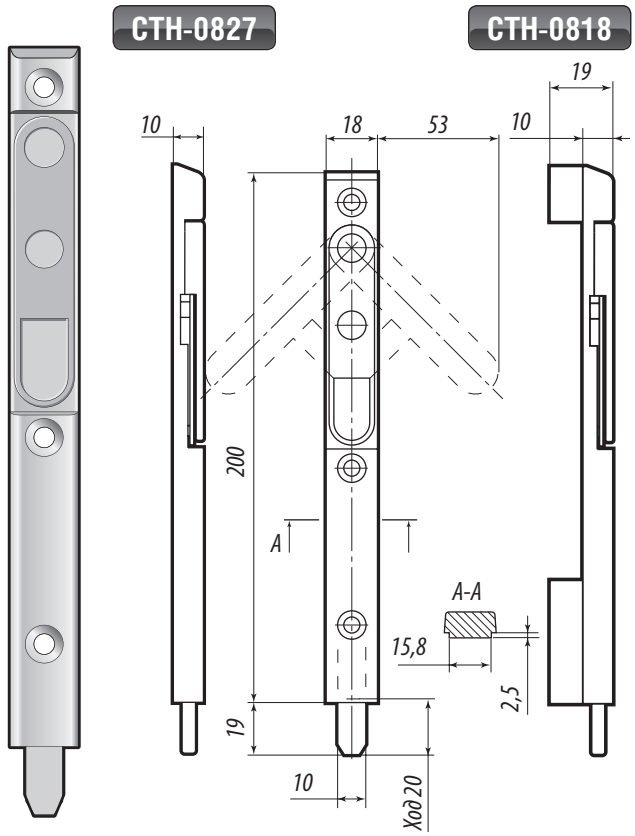

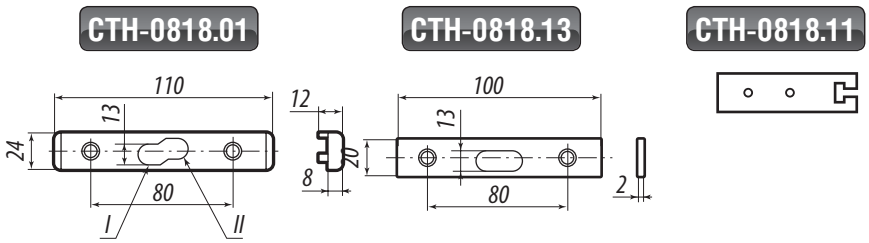

CTH-1702

1. **Назначение**
   Шпингалет CTH-1702 предназначен для установки на одну из створок распашных дверей сверху и снизу.
2. **Технические данные**
   Корпус шпингалета выполнен из коррозионно-стойкого материала, сечение корпуса – спецпрофиль С-образной формы.
3. **Конструктивные особенности**
   Уменьшенные габаритные размеры (ширина 23 мм, толщина 5,8 мм) позволяют устанавливать шпингалет на тонкие профили (система Татпроф, серия ЭК-40).

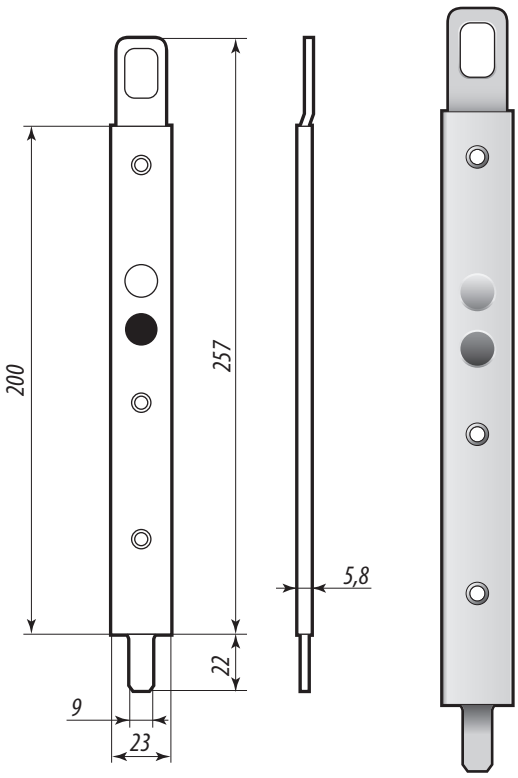

8.2. Врезные запорные устройства

CTH-0289 **CTH-0634**

1. **Назначение**
   Устройство запорное CTH-0289 предназначено для установки на алюминиевые двери.
2. **Технические данные**

2.1. Тип – врезное.

2.2. Может быть использовано в конструкции качающихся дверей (артикул CTH-0634), при этом ширина планки уменьшается до 24 мм.

3. **Конструктивные особенности**

3.1. Стандартная длина тяг (1,07/1,20 м) может быть изменена в зависимости от высоты двери.

3.2. Специальный закладной элемент, устанавливаемый в нижней части двери служит для дополнительной фиксации тяги при ее движении и обеспечивает соосность тяги и отверстия в пороге двери. Подпружиненный гнездовой элемент, устанавливаемый в отверстие дверного порога, предотвращает попадание мусора и скапливание грязи в нем.

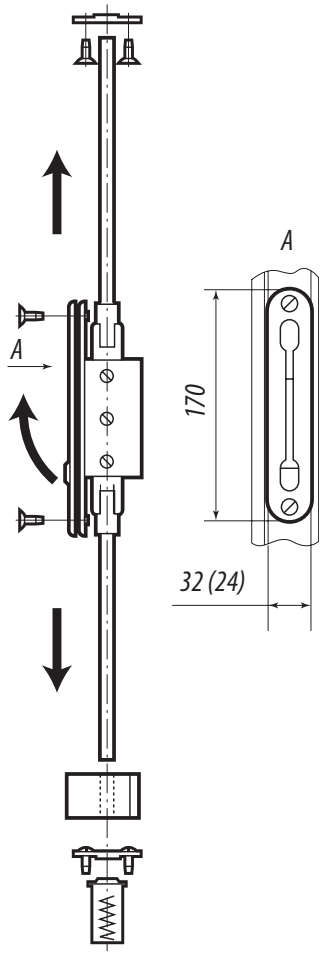

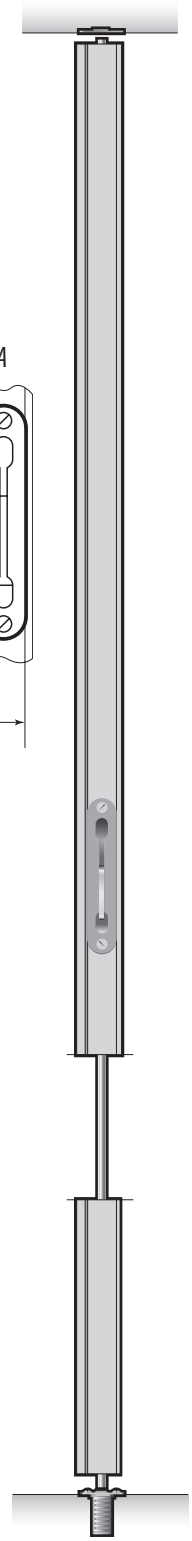

8.3. Схема мехобработки под установку запорного устройства

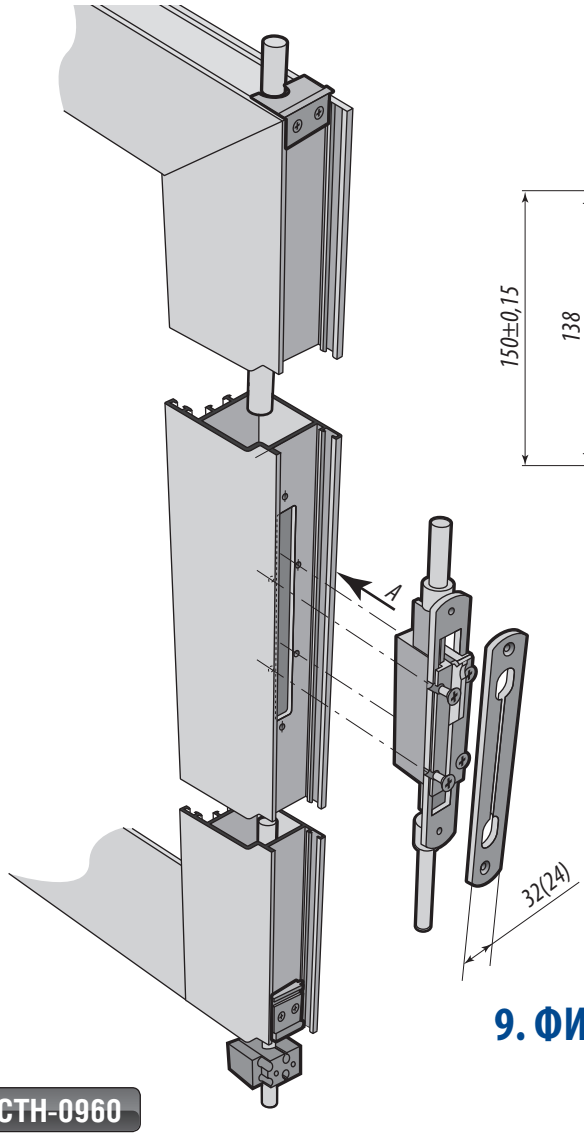

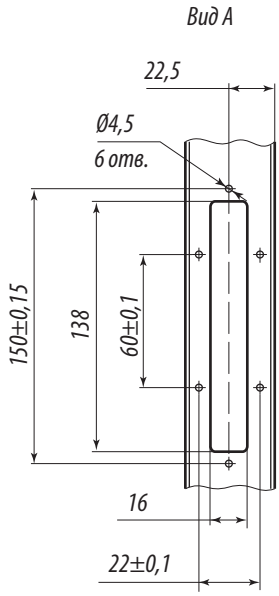

CTH-0960

9. ФИКСАТОР ДВЕРИ
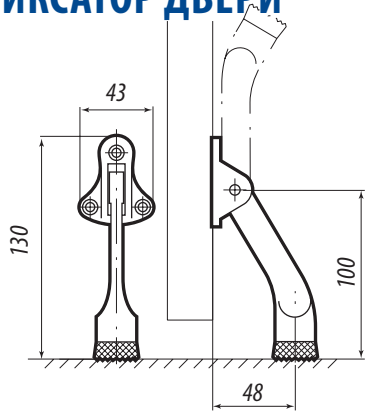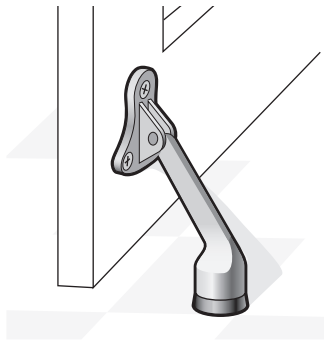
Фиксатор двери CTH-0960 предназначен для установки на алюминиевые, пластиковые и деревянные двери с целью немедленной фиксации ее в открытом положении.